Bedienungsanleitung zum Solar-Controller 85168 (SS1220)

(Bitte vor dem ersten Gebrauch lesen und aufbewahren)

1. Produktmerkmale:

Zum Einsatz in kleineren Solaranlagen, automatische Umschaltung zwischen 12 V und 24 V.

Flexibler Einsatz im Haushalt, wartungsfreie Blei-Säure/Gel-Akkumulatoren.
Schnellladung, Normalladung und Erhaltungsladung, Außentemperatursensor zur genauen Messung der Umgebungstemperatur.
Schutzgrad IP20.

2. Produktdaten

Elektrik		
Nennspannung	12 V / 24 V, automatische Erkennung	
Lade- und Entladestrom	20 A	
Ladespannung	14,8 V / 29,6 V / Blei-Säure	15,0 V / 30,0 V / Gel (Tiefentladung, aktiviert für 30 Minuten)
Spannung, Ausgleichsladung	14,4 V / 28,8 V / Blei-Säure	14,8 V / 29,6 V / Gel (für 30 Minuten)
Spannung, Erhaltungsladung	13,8 V / 27,6 V / Blei-Säure	14,0 V / 28,0 V / Gel
Spannung, Ladungswiederherstellung	13,3 V / 26,6 V / Blei-Säure	13,6 V / 27,2 V / Gel
Batterie-Überspannungsschutz / Wiedereinschaltung	16,5 V / 15 V (12 V Akku)	33 V / 30 V (24 V Akku)
Einstellbereich für Abschaltung bei Unterspannung	10,6 V – 11,6 V / 21,2 – 23,2 V (werksseitig eingestellt auf 11 V / 22 V)	
Einstellbereich für Wiedereinschaltung nach Unterspannung	12,2 V – 13,2V / 24,4 – 26,4 V (werksseitig eingestellt auf 12,8 V / 25,6 V)	
Eigenverbrauch	≤ 5 mA / 8 mA	
Temperaturausgleichskoeffizient	– 4 mV / – 8 V/K pro Zelle	
Batterietyp	Blei-Säure / Gel (werkseitig eingestellt für Blei-Säure-Akku, Gel-Akku und offene Ausführung gleiche Parameter)	
Schutzfunktionen	Verpolungsschutz, Kurzschlussschutz, Überlastschutz	
LED-Kontrolllampe	Status	Anzeige- und Alarmfunktionen
Lade-LED	EIN / AUS	Solare Leistungserzeugung / keine Leistung
Störungs-LED	EIN	Abschaltung wegen Unter- oder Überspannung
	Blinkend	Kurzschluss blinkt alle 0,5 s / Überlast blinkt alle 2 s
	AUS	Normale Belastung
LED-Batterieleistungsanzeige	Kummulativer Lichtzyklus	Batteriezustandsanzeige
Mechanik		
Schutzklasse und Betriebshöhe	IP20	≤ 4000 m
Abmessungen und Gewicht	73 mm (L)*110 mm (B)*26,6 mm (H)	0,12 kg
Betriebs- und Lagertemperatur	– 25 °C ~ 55 °C	– 20 °C ~ 85 °C

3. Installation

Produktgröße:

① Temperatursensor
② Ladestörung
③ 100 %, 75 %, 50 %, 25 %
④ Batteriezustand, %
⑤ Ein / Aus
⑥ N+1 Solar-Controller
⑦ Solarpanel
⑧ Batt +
⑨ Batt –
⑩ Last +
⑪ Last –
⑫ IRC

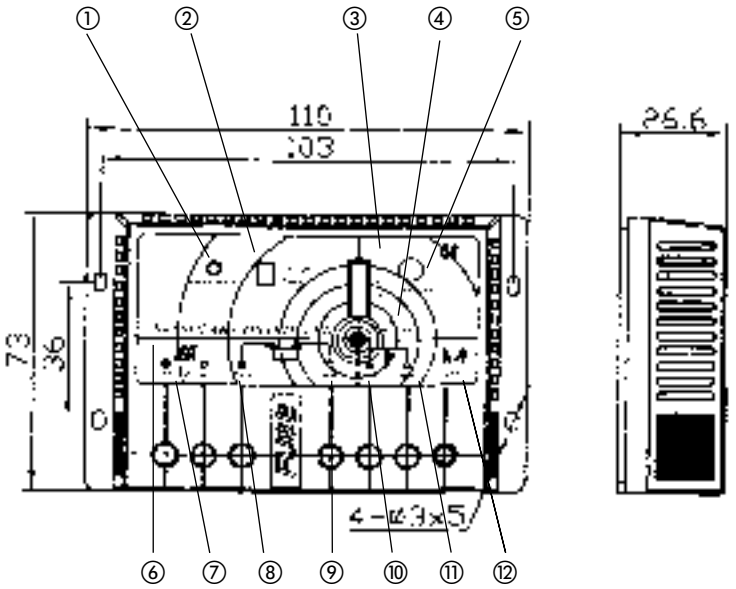

Reihenfolge des Anschlusses:
Zuerst die Last anschließen, dann die Batterie, anschließend die Solarpanels. Auf korrekte Polung achten.
Verkabelung:
Leistungskabel: Kupferlitze, Querschnitt 4 mm²