CARBEST
INNOVATIONS FOR MOBILE LIFE

SPARE PARTS FOR WINDOW SERIES
CLASSIC

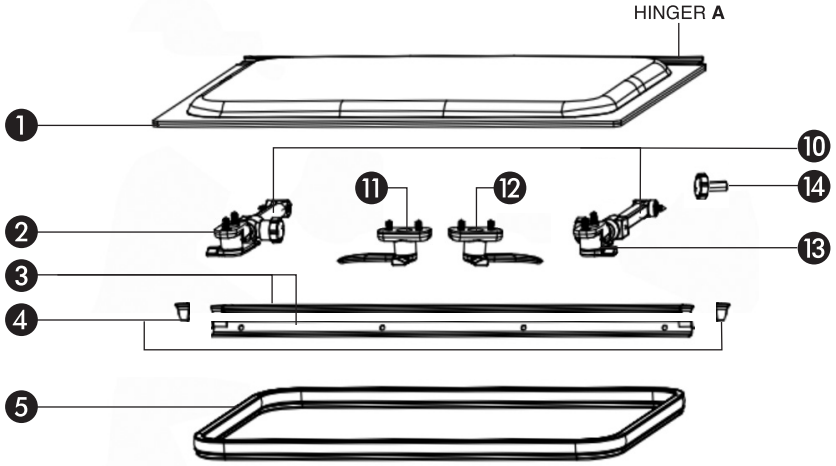

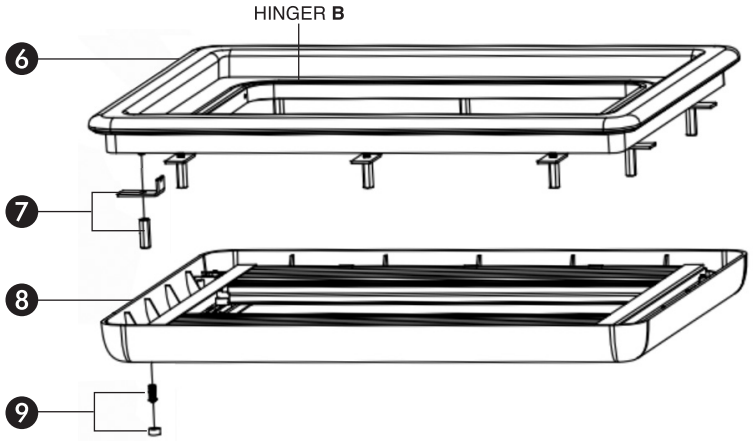

	WINDOW 31855 (1100x450 mm)	WINDOW 31857 (900x450 mm)	WINDOW 31858 (500x450 mm)	WINDOW 31859 (700x400 mm)	WINDOW 31868 (1200x500 mm)	WINDOW 31869 (1450x550 mm)	WINDOW 318580 (500x350 mm)	WINDOW 318581 (500x300 mm)	WINDOW 318582 (900x550 mm)
❶ ACRYLIC GLASS + HANDLE + HINGER A	E100170	E100326	E100350	E100338	E100325	E100349	E100362	E100337	E100361
❷ HANDLE LEFT	E100182	E100182	E100182	E100182	E100182	E100182	E100182	E100182	E100182
❸ HINGER A+B (SET)	E100169	E100192	E100354	E100356	——	——	E100354	E100354	E100192
❹ HINGER BAFFLE LEFT + RIGHT	E100193	E100193	E100193	E100193	E100193	E100193	E100193	E100193	E100193
❺ RUBBER SEALING STRIP (L: 4m)	E100327	E100327	E100327	E100327	E100327	E100327	E100327	E100327	E100327
❻ EXTERNAL FRAME + HINGER B	E100179	E100323	E100347	E100335	E100324	E100348	E100359	E100336	E100360
❼ BRACKET + HEXAGON STUD	E100187	E100187	E100187	E100187	E100187	E100187	E100187	E100187	E100187
❽ CURTAIN PART (BLINDS)	E100166	E100329	E100353	E100341	E100184	E100345	E100365	E100333	E100357
❾ CROSS COUNTERSUNK HEAD SCREW + CAP	E100180	E100180	E100180	E100180	E100180	E100180	E100180	E100180	E100180
❿ LIFT ARM LEFT + RIGHT	E100318	E100318	E100318	E100330	E100331	E1003006	E100355	E100178	E1003006
⓫ HANDLE MIDDLE LEFT	E100342	E100342	E100342	E100342	E100342	E100342	E100342	E100342	E100342
⓬ HANDLE MIDDLE RIGHT	E100343	E100343	E100343	E100343	E100343	E100343	E100343	E100343	E100343
⓭ HANDLE RIGHT	E100176	E100176	E100176	E100176	E100176	E100176	E100176	E100176	E100176
⓮ CROSS ROUND TAPPING SCREW	E100312	E100312	E100312	E100312	E100312	E100312	E100312	E100312	E100312