Rückfahrscheinwerfer

Typ: W710

gehört zu

G-Nr.: 00 1544

Die Leuchte kann auch ±90° ,um die Bezugsachse gedreht,angebaut werden.

Funktion/Function:	Glühlampe/Bulb:	Prüfzeichenanordnung/Approval-no.:
Rückfahrscheinwerfer reversing lamp	P21W	AR 00 E1 1544

Ansicht von Vorne

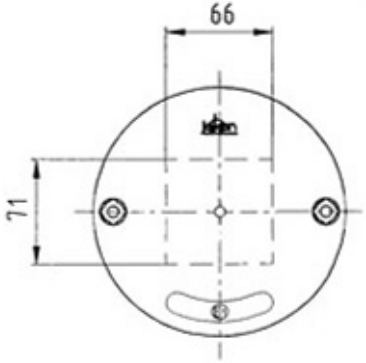

✧ = Bezugspunkt

Ansicht von der Seite

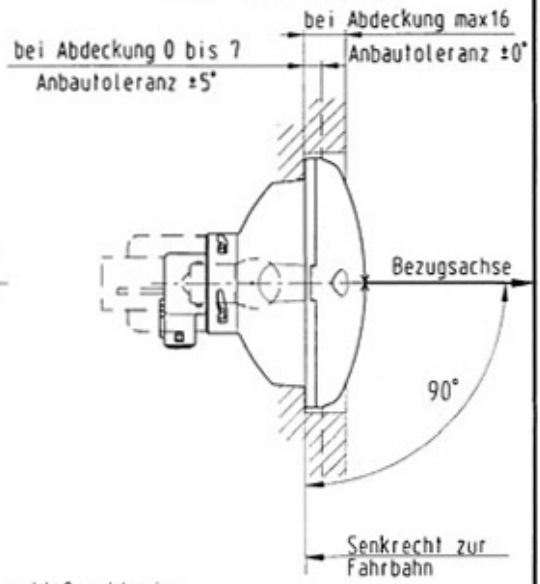

Ansicht von Oben

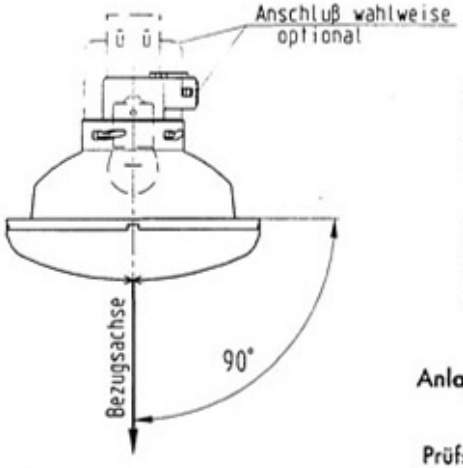

Bezugsachse:

parallel zur Fahrbahn und zur Fahrzeuglängsachse

Der Anbau der Geräte hat nach den jeweils geltenden Vorschriften und nach dieser Anbauanweisung zu erfolgen.

Anlage zum Gutachten vom:

15. JULI 2002

Prüfstelle für lichttechnische Einrichtungen an Fahrzeugen

Der Prüfstellenleiter

252-01-01